X120CNC

Segatrice automatica CNC a disco per tagli diritti e angolati



Ø12–100	±60°	±0,1	30-3000
mm Sez. Tonda	Angolo di Taglio	mm Tolleranza su 90°	mm Lungh. Taglio

DESCRIZIONE

La X120CNC è una **linea di taglio a disco completamente automatica**, progettata per la lavorazione **ad alta precisione di tubi, profili e barre metalliche**. La **testa di taglio orientabile fino a ±60°**, **il posizionamento CNC mediante motori brushless** e i **sistemi automatici di carico e scarico** garantiscono **precisione**, **flessibilità e continuità produttiva**, anche nelle lavorazioni con tagli angolati complessi.

CARATTERISTICHE PRINCIPALI

- Testa di **taglio orientabile fino a ±60°**
- Avanzamenti controllati da **motori brushless**
- **Posizionamento con vite a ricircolo di sfere**
- **Software** di **ottimizzazione** del taglio **logiBARRE**
- **Carico e scarico automatici**
- **Gestione e separazione degli scarti**

Simec Cutting Solutions | Via lago di Misurina, 70, 36015, Schio (VI) - Italy
Tel: +39 0445 576129 | Fax: +39 0445 575910 | Email: simec@simecsrl.it | Web: www.simecsrl.it

Dati Tecnici

UNITÀ DI TAGLIO

CARATTERISTICA	VALORE
Sezione tonda (tubo)	Ø12–100 mm (Ø120 optional)
Sezione quadra (tubo)	12×12–100×100 mm
Sezione rettangolare (tubo)	Fino a 120×100 mm
Sezione tonda piena	Fino a Ø40 mm
Angolo di taglio	±60°
Lunghezza di taglio	30–3000 mm
Tolleranza taglio diritto	±0,1 mm
Tolleranza taglio angolato	±0,3 mm
Potenza motore lama	5,5 kW
Peso unità di taglio	3600 kg

CARICATORE E SCARICATORE

CARATTERISTICA	VALORE
Lunghezza barre standard	6000 mm
Lunghezza barre opzionale	1500–12000 mm
Tipologia caricatore	A fascio, su cinghie
Sistema di scarico	Deflettore o scivolo
Posizioni di scarico	4 laterali (2 dx + 2 sx)
Smistamento pezzi	Automatico e programmabile

LAYOUT STANDARD

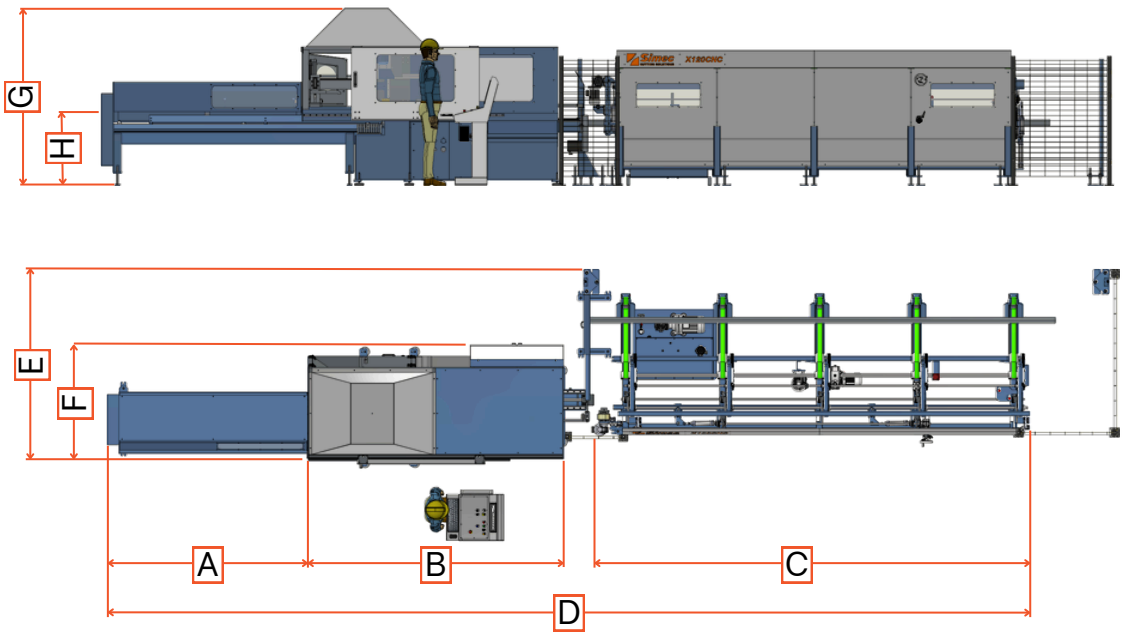

A	2.590 mm
B	3.290 mm
C	6.000 mm
D	12.180 mm
E	2.460 mm
F	1.490 mm
G	2.280 mm
H	1.050 mm

Le caratteristiche tecniche possono variare in funzione della configurazione della macchina.

Simec Cutting Solutions | Via lago di Misurina, 70, 36015, Schio (VI) - Italy
Tel: +39 0445 576129 | Fax: +39 0445 575910 | Email: simec@simecsrl.it | Web: www.simecsrl.it